寻全高速设计回溯核查工点修复工程

一阶段施工图设计

第一册　　共一册

江西省赣南公路勘察设计院有限公司

二〇二五年四月

版本号：A

导全高速设计回溯核查工点修复工程

一阶段施工图设计

第一册 共一册

编制单位：江西省赣南公路勘察设计院有限公司

证书编号：　工程勘察甲级　B136003332

工程设计甲级　A136003332

第一册 共一册

第一篇 设计说明　　第二篇　设计图纸

第三篇 施工图预算

项目总工：

项目负责人：

所　　长：

分管副总工：

总工程师：

董事长：

江西省建设工程勘察文件出图专用章

单位：江西省赣南公路勘察设计院有限公司

资质范围：工程勘察专业类（工程测量、岩石工程（勘察））	资质级别：甲级 资质证书号码：B136003332
编号：11401	有效期至2030年06月13日

江西省建设工程施工图设计文件出图专用章

单位：江西省赣南公路勘察设计院有限公司

资质范围：公路行业（公路）；市政行业（道路工程）	资质级别：甲级 资质证书号码：A136003332
编号：11401	有效期至2028年12月22日

编制年月：2025.4

导全高速设计回溯核查工点修复工程

一阶段施工图设计预算

编　　制：王轶

复　　核：黎峰

编制单位：**江西省赣南公路勘察设计院有限公司**

编制时间：2025 年 4 月

参加测设人员名单

寻全高速设计回溯核查工点修复工程

姓 名	职务及职称	工作项目
何益文	所长、高级工程师	方案拟定，所级审核
罗双红	副所长、高级工程师	方案拟定，所级审核
杨振祥	副所长、高级工程师	方案拟定，所级审核
黎峰	高级工程师	外业调查，内业设计，项目负责
张辉	高级工程师	外业调查，内业设计
许明举	高级工程师	外业调查，内业设计
卢怀江	高级工程师	外业调查，内业设计
胡发旺	工程师	外业调查，内业设计，项目总工
唐旻	工程师	外业调查，内业设计
刘家祥	工程师	外业调查，内业设计
何谷明	工程师	外业调查，内业设计
舒峪	助理工程师	外业调查，内业设计
蓝天飞	助理工程师	外业调查，内业设计

院级审核人员名单

姓 名	职务及职称	工作项目
姚洋海	主工	审查

总 目 录

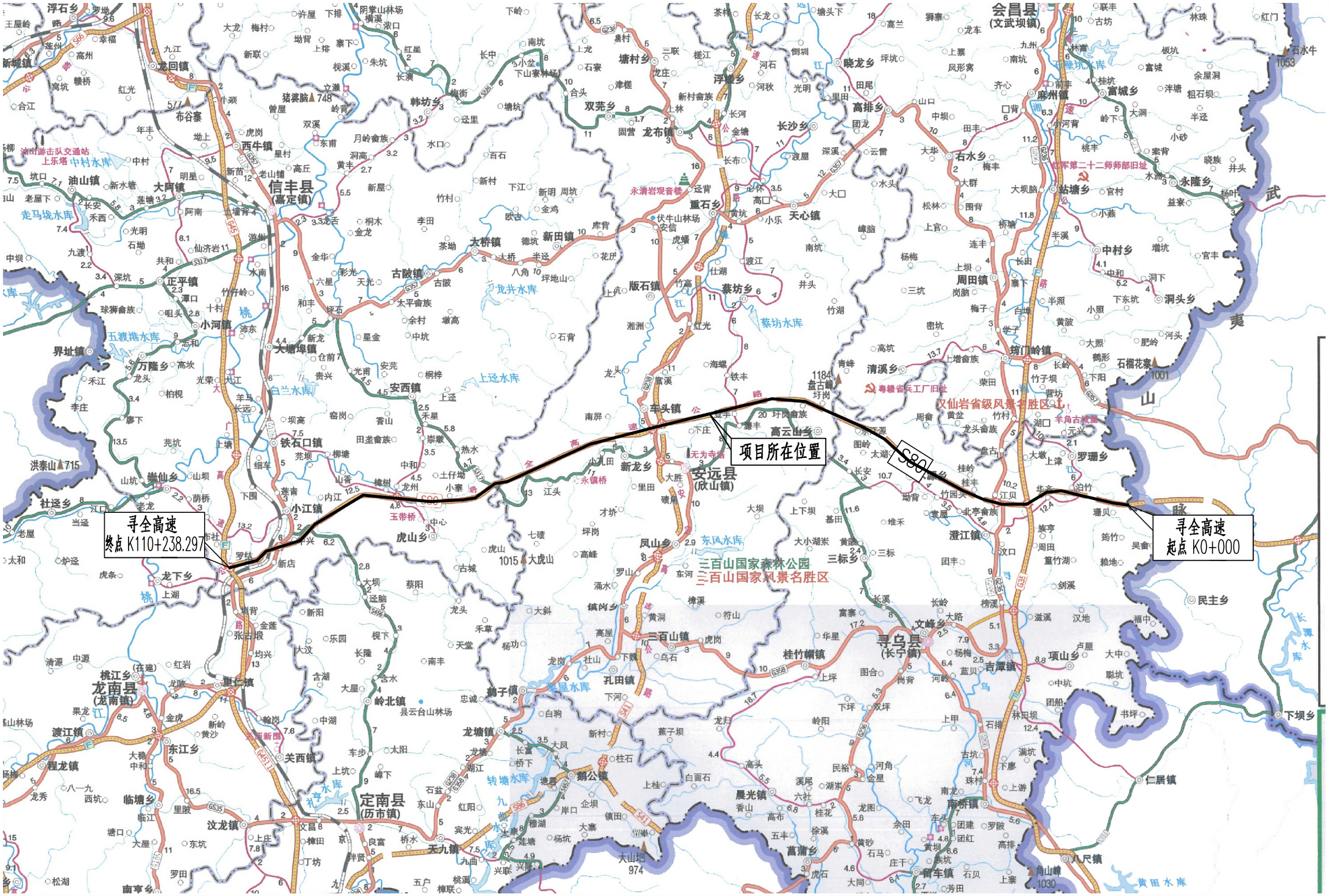

江西省赣南公路勘察设计院有限公司	寻全高速设计回溯核查工点修复工程	项目地理位置图	设计	黎峰	复核	胡发旺	审核	何益文	图号 S1-1
									日期 2025.04

2

说　明　书

1. 概况

1.1 工程概况

1.1.1 项目地理位置

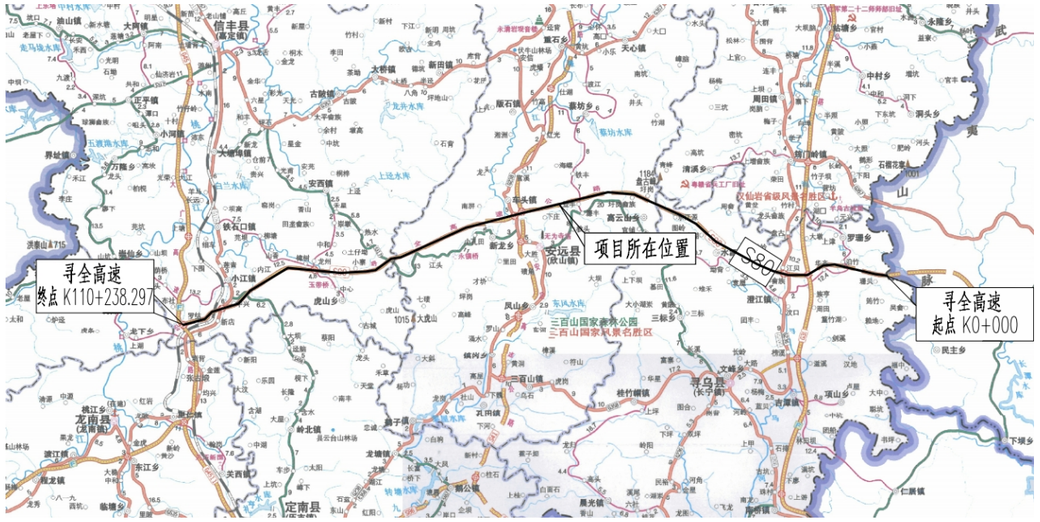

1.1.2 项目简况

寻乌（赣闽界）至全南高速公路寻乌至信丰段是江西省 2020 年高速公路网规划中 18 条地方加密高速公路中的第 18 条。东接在建福建漳州古雷港区至武平（闽赣界）高速公路武平县十方至东留段，西接大广高速公路，在寻乌县澄江镇长畲村北侧约 1 公里处（K12+428.849）与济广高速公路（被交路桩号 K1535+740.402）相交。

本项目位于江西省南部赣州市境内，横穿江西南部，将赣州市的寻乌、安远、信丰、龙南、全南等县串联成一体，同时也是赣南南部东西向出省通道之一，直至于沿西南方向通向珠三角经济圈。它与江西省已建成的大广高速公路、济广高速公路、福建古武高速公路共同形成兼顾旅游和通道功能的快速运输通道，是赣闽两省高速公路对接的七大接口中最南的一条。

寻全高速全长 112.104 公里，全线按高速公路双向四车道设计，路基设计宽度 21.5 米，路面结构为沥青混凝土。全线共有桥梁 24252.14m/91 座，涵洞通道 332 道；隧道 16105m/20 座。全线共设互通立交 6 座，其中枢纽互通 2 座（寻乌枢纽互通、信丰枢纽互通）、互通式立交 4 座（寻乌北互通、安远北互通、虎山互通、小江互通），收费站 5 处（赣闽界寻乌站、寻乌北收费站、安远北收费站、虎山收费站、小江收费站），其中 2020 年 1 月 1 日已取消赣闽界寻乌站，服务区 2 对（寻乌北服务区、安远服务区），弃土场共 64 处，工程总投资 87.13 亿元。

为贯彻落实习近平总书记关于梅大高速公路茶阳段塌方灾害的重要指示精神，进一步提升公路防灾抗灾能力，根据《交通运输部办公厅关于印发〈进一步提升高速公路防灾抗灾能力设计回溯工作方案〉的通知》（交办公路〔2024〕41 号）文件部署要求，以及江西省交通运输厅和寻全高速公司对设计回溯工作的安排，本项目设计回溯工作由业主单位、运营管养单位江西省寻全高速公路有限责任公司组织设计回溯单位中国公路工程咨询集团有限公司、江西省交通设计研究院有限责任公司、江西省赣南公路勘察设计院有限公司及养护实施单位江西联兴公路工程有限公司共同完成，设计回溯汇报告由各公司独立完成，设计牵头单位汇总。

根据《寻乌（赣闽界）至全南高速公路寻乌至信丰段设计回溯核查报告》，全线整体状况良好，但也存在不同程度的病害，如桥台未设置护坡冲沟现象、框格护坡基础脱空等。为确保高速公路结构物的运营安全，延长桥梁的使用寿命，江西省寻全高速公路有限责任公司特委托我公司对设计回溯报告中存在的隐患进行处置。

1.2 设计依据

1)《寻乌（赣闽界）至全南高速公路寻乌至信丰段设计回溯核查报告》，以下简称《回溯报告》；

2)项目委托书；

3)高速公路相关竣工图纸。

2. 设计原则和技术标准

2.1 设计原则

高速公路设计依据的是《公路桥涵设计通用规范》(JTG D60-2004)、《公路钢筋混凝土及预应力混凝土桥涵设计规范》（JTG D62-2004），此次维修设计维持原设计荷载标准，对原桥构件病害加以修复，设计遵循以下原则。

1)针对性原则:根据现有检测资料及现场勘察、对桥梁目前存在的主要问题进行研究分析，有针对性的制定维修方案。

2)可行性原则:优先选择可操作性强、效果可靠、经济合理、技术可行、施工方便并对高速公路营运影响小的维修方案。

3)耐久性原则:设计方案充分专虑结构安全性与耐久性及后期养护工作的便利性，根据病害严重程度，分轻重缓急，合理制定维修计划。

2.2 维修范围

本次维修设计涉及的选取标准主要有以下几项:

(1) 《回溯报告》中风险工点有路基、桥涵、隧道、弃土场等;

2.3 采用的主要规范与标准

1)《公路桥涵设计通用规范》 (JTG D60-2015)

2)《公路钢筋混凝上及预应力混凝上桥涵设计规范》(JTG 3362-2018)

3)《公路桥涵地基与基础设计规范》(JTG 3363-2019)

4)《公路桥涵施工技术规范》(JTG/T 3650-2020)

5)《公路桥涵养护规范》(JTG 5120-2021)

6)《公路桥梁加固设计规范》（JTG/T J22-2008)

7)《公路桥梁加固施工技术规范》(JTG/T J23-2008)

8)《混凝土结构加固设计规范》(GB 50367-2013)

9)《工程建设标准强制性条文》(公路工程部分)适用条款

10)本工程如有上述标准未涉及到的项目，以相应现行国家标准及行业标准为依据。

桥梁荷载等级:维持原设计荷载。

3

3. 典型病害及病害分析

现场核查情况如下表所示。

风险类别	《回溯报告》风险点	现场核查需处置风险点	新增风险点	主要病害
桥涵	91 处	29 处		桥台未设置护坡，桥下冲沟严重；桥台锥坡坍塌；桩基外露；桥台脱空
路基	191 处	3 处		框格梁基础脱空
路基			53 处	未设置检查踏步

3.1 典型病害

3.1.1 桥梁病害

1）桥台未设置护坡，桥下冲沟严重；水沟受冲刷掏空损坏。典型病害如下图所示。

图 3.1.1 桥下冲沟

图 3.1.2 水沟坍塌

2）桥台锥坡坍塌。典型病害如下图所示。

图 3.1.3 桥台锥坡坍塌

3）桥梁未设置检修踏步，人员检修通行困难。典型病害如下图所示。

图 3.1.4 桥梁未设置检修踏步

4）桥梁集中排水管脱落，造成桥下冲沟。典型病害如下图所示。

图 3.1.5 集中排水管脱落、桥下冲沟

5）原有桩基土体崩塌、桩基外露。典型病害如下图所示。

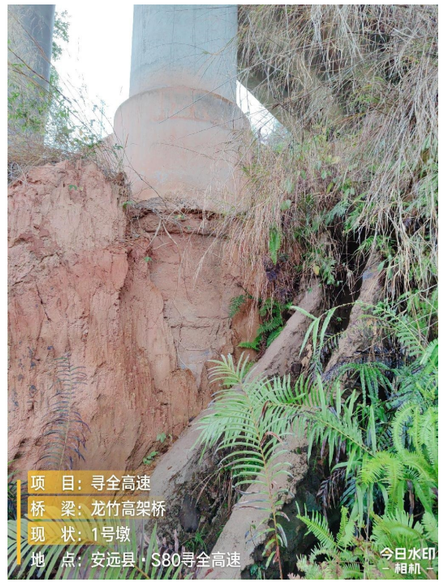

图 3.1.6 桩基外露

6）桥台盖梁脱空。典型病害如下图所示。

图 3.1.7 桥台盖梁脱空

7）沉淀池脱空。典型病害如下图所示。

图 3.1.8 沉淀池脱空

3.1.2 路基病害

1）框格梁基础脱空。典型病害如下图所示。

图 3.1.9 框格梁基础脱空

3.2 病害原因分析

3.2.1 桥下冲沟

该路段地质主要为花岗岩地层，地表层为全风化花岗岩，为因其结构松散、强度低、遇水易崩解等特性，较易受到冲刷侵蚀，加上桥台未设置护坡及抗冲刷防护，导致坡面冲沟严重。

3.2.2 沉淀池基础脱空

构造物坡面未设置有效防护措施，导致受雨水冲刷脱空，造成局部坍塌。

3.2.3 框格梁基础脱空

框格梁未设置基础，长时间雨水冲刷导致基础脱空。

4. 主要维修措施

4.1 一般措施

根据《寻乌（赣闽界）至全南高速公路寻乌至信丰段设计回溯核查报告》，我公司针对不同部位不同病害类型及程度，并根据以往养护的经验，汇总主要病害养护对策措施，如表 4.1.1 所示。为方便运输桥下水沟和急流槽采用砖砌材料，路基边坡踏步采用砼预制块材料。

表 4.1.1 病害养护对策措施表

部位		主要病害	处理措施
桥梁	护坡	坍塌、冲沟	修复坡面，完善桥下排水系统（砖砌水沟、砖砌急流槽）
	桥墩	桥墩锈胀露筋、剥落	清除松散混凝土及钢筋上的锈迹后，用高强度等级水泥砂浆或其他材料修补
	桥台	脱空	用砖砌修补
路基	框架梁	脱空	浆砌片石挡土墙
	边坡	未设置踏步	砼预制块检查踏步

5. 施工工艺要点

5.1 混凝土破损处理

5.1.1 材料

混凝土表面破损处理选用Ⅰ级聚合物砂浆，基本性能指标应符合表 5.1 和《混凝土结构加固设计规范》（GB 50367-2013）的规定；界面剂的基本性能应符合表 5.2 和《混凝土界面剂》（JC/T 907-2018）的规定。

表 5.1 聚合物砂浆基本性能指标

砂浆等级	劈裂抗拉强度	与混凝土正拉粘贴强度	抗折强度	抗压强度	钢套筒粘结抗剪强度标准值
	（MPa）	（MPa）	（MPa）	（MPa）	（MPa）
Ⅰ级	≥7.0	≥2.5,且为砼内聚破坏	≥12	≥55	≥12
试验方法标准	GB50367-2013 附录 G	GB50367-2013 附录 F	GB50367-2013 附录Ⅱ	JC/T 907-2018	GB50367-2013 附录 J

表 5.2 界面剂基本性能指标

试验项目			性能指标
剪切粘接强度（MPa）	7d		≥1.0
	14d		≥1.5
拉伸粘接强度（MPa）	未处理	7d	≥0.4
		14d	
剪切粘接强度（MPa）	7d		≥1.0
	浸水处理		≥0.5
	热处理		≥0.5
	冻融循环处理		≥0.5
	碱处理		≥0.5

5.1.2 施工步骤

剥落破损表面松散混凝土，根据需要对外露钢筋进行除锈，然后对破损表面充分凿毛洗净，涂抹界面剂，最后涂抹Ⅰ级聚合物砂浆。

5.1.3 施工注意事项

1)禁止在日平均气温 30ºC 以上的地方施工；

2)禁止在日平均气温 5° C 以下的地方施工；

3)渗透性聚合砂浆材料的保管应注意防冻和夏天的直接阳光照射及雨淋。材料拌和，稠度时不得加水稀释；

4)根据聚合砂浆的使用量和施工层的厚薄，须使施工成品在 30 分钟至 4 小时内维持湿润状态；

5)基面处理工序中须保证将表面涂层和风化层清除，露出新鲜混凝土；

6)界面剂涂刷过程必须认真仔细，要求涂层厚薄均匀，不漏刷。

7)工程质量检测以目测为主，混凝土破损缺陷修外完成后表面应:平整，无裂缝，脱层、起鼓、脱落等，修补后平整度允许偏差不大于 5mm.其余指标按《公路桥梁加固施工技术规范》(JTG/T J23-2008) 4.7 节执行。

5.2 水沟砌筑

5.21 施工前准备工作

⑴ 清理施工场地，清除杂物、杂草和淤泥，确保基底平整、坚实。

⑵根据设计图纸放线定位，确定水沟的中心线和边线，并设置临时排水设施，防止施工过程中积水。

5.22 基础施工

⑴按设计要求开挖基槽，基槽宽度应满足水沟断面尺寸和施工操作空间的要求，一般比水沟宽度宽出 100-200㎜。

⑵ 基槽开挖深度应达到设计标高，基底应平整、密实，无积水和杂物。

⑶ 如遇软弱地基，需按设计要求进行处理，如换填、压实等。

5.23 砖砌施工

⑴ 砌筑顺序：从水沟的下游开始向上游砌筑，以利于排水和施工操作。

⑵砂浆饱满度：砌筑时应保证砖块之间的砂浆饱满，砂浆饱满度不应低于 80%。砂浆应随拌随用，不得使用隔夜砂浆。

⑶ 砌筑方法：采用“三一”砌砖法（即一铲灰、一块砖、一揉挤），确保砖块与砂浆紧密结合。

⑷ 灰缝控制：灰缝应横平竖直，厚度均匀，一般为 8-12㎜。水平灰缝和竖向灰缝应饱满，不得出现瞎缝、透明缝。

⑸沟壁砌筑：沟壁砖应砌筑垂直，内外灰缝应错开，避免出现通缝。砌筑高度应符合设计要求，不得超高或超低。

⑹ 转角和交接处处理：水沟转角和交接处应咬槎砌筑，不得留直槎。如需留槎，应留斜槎，并在接槎时清理干净，浇水湿润。

⑺如果水沟较长或跨越不同地质条件，应按设计要求设置沉降缝，缝宽一般为 20-30㎜，缝内填充沥青麻丝或其他弹性防水材料。

6. 施工期间交通组织

本工程维修桥梁较多，桥梁分布较分散，施工中对交通运营有一定的影响，为尽量减少施工影响，本次设计结合检测报告和现场踏勘情况，具体施工时，宜结合施工车辆、机械等实际情况因地制宜，制订合理的交通组织方案。

6.1 交通组织指导原则

1)施工前应做好相关的施工组织方案，报相关管理部分进行审批，获得批准后方可施工。

2)确保施工期间车辆行驶安全及结构安全。

3)施工期间，为保证结构及车辆行驶安全，严禁超载车辆通行，车辆荷载限载 55t 以下。

4)施工单位应根据桥梁维护内容做好完善的施工组织计划和详细的施工方案步骤，合理安排施工各环节工序，达到施工连续不中断，并尽可能减少施工对交通的影响。

6.2 交通组织措施

1)工程基本在桥面以下作业，可以确保施工期间不中断桥上交通。

7. 施工图预算

7.1 建设项目设计文件的依据

1.项目设计依据：《项目委托书》。

2.编制依据：《公路工程建设项目概算预算编制办法》（JTG 3830-2018）。

7.2 编制范围及工程概况

1.编制范围：《寻全高速设计回溯核查工点修复工程》一阶段施工图设计。

2.工程概况：该高速沿线桥梁设计荷载:公路-Ⅰ级；设计洪水颇率：1/100。

7.3 采用的定额、费用标准及工料机预算单价的依据

7.3.1 采用的定额标准

1.交通运输部关于发布《公路工程建设项目概算预算编制办法》（JTG 3830-2018）、《公路工程概算定额》（JTG/T 3831-2018）及《公路工程预算定额》（JTG/T 3832-2018）、《公路工程机械台班费用定额》（JTG/T 3833-2018）的公告（交通运输部 2018 年第 86 号）。

7.3.2 采用的费用标准

1.交通运输部关于调整《公路工程建设项目投资估算编制办法》(JTG 3820-2018)和《公路工程建设项目概算预算编制办法》(JTG 3830-2018)中“税金”有关规定的公告（交通运输部公告 2019 年第 26 号公告）。

2.江西省交通运输厅关于印发《＜公路工程建设项目估算、概算、预算编制办法＞江西省补充规定》的通知（赣交建管字[2019]23 号），以下简称“江西省补充规定”。

3.财政部、国家发展改革委《关于公布取消和停止征收 100 项行政事业性收费项目的通知》（财综[2008]78 号）。

4.《财政部 税务总局 海关总署关于深化增值税改革有关政策的公告》（财政部 税务总局 海关总署公告 2019 年第 39 号）。

5.《住房和城乡建设部办公厅关于重新调整建设工程计价依据增值税税率的通知》（建办标函〔2019〕193 号）。

7.3.3 采用的工料机预算单价的依据

1.本项目按江西省补充规定中的一级取费等级计取各项费用，人工费单价采用 108.02 元／工日。

2.主要材料供应价格以江西省综合交通运输发展中心发布的「关于发布《二〇二五年 3、4 月份公路、水运工程主要外购材料平均供应价格信息》」提供的价格确定，地材价格信息采用当地市场调查价格。

3.施工机械台班预算单价：《公路工程机械台班费用定额》（JTG/T 3833-2018）计算，养路费不计算。

4.车船税标准：根据江西省财政厅、江西省地方税务局关于明确车船税法有关问题的通知-赣财法[2011]88 号有关规定计算。

7.3.4 有关费用和费率的确定

1.本项目按江西省补充规定中的一级取费等级计取各项费率和有关费用。

2.冬季施工增加费不计取。

3.雨季施工增加费按雨量区Ⅱ、雨季期 7 个月计取。

4.特殊地区施工增加费不计取。

5.行车干扰增加费按次数 5000 次以上考虑计算。

6.工地转移费按转移里程 480km 计取本项费用。

7.主副食运费补贴均按综合里程 3.0km 计取本项费用。

8.施工辅助费、企业管理费基本费用、职工探亲路费、财务费用均按江西省补充规定相关规定计取。

9.规费根据江西省补充规定的规费费率标准计算，其中养老保险费费率 16%，失业保险费费率 0.5%，医疗保险费含生育保险费率 6.5%，工伤保险费费率 1.3%，住房公积金费率 8%。

10.利润根据江西省补充规定取费等级分别计算。

11.税金按照交通运输部 2019 年第 26 号公告及国家税务总局规定的现行税率 9%计算。

12.专项费用：施工场地建设费、安全生产费均按《编制办法》的规定计算，安全生产费费率按 1.5%计取。

13.建设单位管理费、建设项目前期工作费均按《编制办法》规定费率计列。

14.基本预备费按第一、二、三部分费用之和的 3%计算。

7.4 预算总金额及主要工程消耗总量

本项目预算总金额为 255.8534 万元，各费用见下表。

预算金额（万元）	建筑安装工程费（万元）	工程建设其他费（万元）	预备费（万元）
255.8534	218.6147	29.7867	7.4520

本项目所需人工及主要工程材料数量：

人工 2432 工日，机械工 7 工日，砖 293.7 千块，碎石 76.5m3。

7.5 编制软件

本项目造价文件采用纵横公路工程造价系列软件进行编制，具体软件名称及版本号为：纵横 SmartCost 公路造价（2018 定额）专业版 10.1.5.1085。

8. 问题与建议

1)维修处治工程的实施对高速公路正常运营有一定的影响，各有关部门应做协调好关系，做好临时交通疏导与维护，确保施工与运营的双安全。

2)维修处治工程结束后需对处治后的裂缝定期检测，有无重新开裂、扩展，是否有新的裂缝出现的情况，如有，则应及时上报，通过裂缝成因分析，采用相应的处治办法进行加固维修，以确保桥梁运营安全。并建议加强日常养护，减少耐久性病害的发展。

3)施工中若发现新的缺陷、病害及与检测报告和设计文件不一致的地方或其他未尽事宜，应及时与业主、监理工程师、设计单位取得联系，共同商定解决办法。

高速公路设计回溯工点风险情况汇总表

寻全高速设计回溯核查工点修复工程

序号	工点桩号	左	右	工点类型	工点名称	孔数-孔径	现场核查情况	措施措施	风险等级	备注
1	K0+404.7			桥梁	珊贝1号大桥	6×40	6号桥台锥坡为高护坡，边坡受强降雨影响发生垮塌且未设置检查踏步	修复锥坡、增设检查踏步	Ⅳ级	
2	ZK2+187/K2+166			桥梁	珊贝2号大桥	8x40/17x40	桥墩位于泄洪区局部冲刷轻微；桥墩陡坡处地质情况较好，稳定性一般；0号桥台锥坡有冲刷垮塌变形，桥台台前溜坡无防护，桥台未设置检查踏步	完善桥下排水系统、增设检查踏步	Ⅳ级	
3	K7+339.8			桥梁	泊竹2号大桥	7×30	本桥4号墩位于河道行洪范围的桥梁，5-6号桥墩位于陡坡上经现场核查4号桥墩无冲刷，5号桥墩大桩号侧边坡滑塌，桥台未设置检查踏步	完善桥下排水系统、增设检查踏步	Ⅳ级	
4	K8+549.9			桥梁	华齐1号大桥	9×30	经现场核查桥梁2号墩边坡被水冲毁，3、4号桥墩左侧边坡地质情况较好，稳定性一般，桥台未设置检查踏步	完善桥下排水系统、增设检查踏步	Ⅳ级	
5	K9+570.0			桥梁	华齐2号大桥	6×30	桥台台前溜坡无防护、冲刷严重，桥台未设置检查踏步	完善桥下排水系统、增设检查踏步	Ⅳ级	
6	ZK15+753/K15+749			桥梁	江贝2号大桥	9×30	3（左幅）、4（右幅）号墩位于河道行洪范围的桥梁，1（右幅）、5号墩桥梁位于陡坡上经现场核查大桩号桥台、6号（右幅）桥墩处边坡被水冲毁，桥台未设置检查踏步	完善桥下排水系统、增设检查踏步	Ⅳ级	
7	K18+482.0			桥梁	凌富大桥	8×30	桥梁集中排水管脱落导致桥下冲刷严重，桩基裸露，桥台未设置检查踏步	完善桥下排水系统，修复桩基、增设检查踏步	Ⅳ级	
8	K20+112.0			桥梁	北亭大桥	16×40	桥下沉淀池冲涮脱空，桥台未设置检查踏步	完善桥下排水系统、满铺浆砌片石护坡、增设检查踏步	Ⅳ级	
9	K22+190.0			桥梁	竹元头大桥	9×30	0号桥台位置被水冲毁，桥台未设置检查踏步	完善桥下排水系统、增设检查踏步	Ⅳ级	
10	K22+905.0			桥梁	清平大桥	9×40	3号墩位于河道行洪范围的桥梁经现场核查9号桥台处水沟被冲毁、边坡无防护，3号墩无冲刷，桥台未设置检查踏步	完善桥下排水系统、增设检查踏步	Ⅳ级	
11	K26+469.8			桥梁	水源1号大桥	11×25	0号桥台锥坡塌陷，桥台未设置检查踏步	修复锥坡、增设检查踏步	Ⅳ级	
12	ZK27+642.5/YK27+662.2			桥梁	水源2号大桥	10×40	左幅0号桥台锥坡塌陷，桥台未设置检查踏步	修复锥坡、增设检查踏步	Ⅳ级	
13	K29+900.0			涵洞	涵洞		涵洞口边坡塌陷、冲沟	增设水沟、回填土方、浆砌片石护坡	Ⅳ级	
14	ZK41+386.4/YK41+411.4			桥梁	圩岗大桥	8×25	0号台锥坡冲毁、水沟塌陷，桥台未设置检查踏步	修复桥台、修复水沟、增设检查踏步	Ⅳ级	
15	ZK52+780.2/YK52+879.2			桥梁	下庄1号高架桥	7×30/6×30	大桩号桥台脱空，桥台未设置检查踏步	修复桥台、增设检查踏步	Ⅳ级	
16	K59+824.4			桥梁	三排大桥	22×30	右幅22号桥台锥坡冲毁，桥台未设置检查踏步	锥坡修复、增设检查踏步	Ⅳ级	
17	K61+016.0			桥梁	安远互通跨线桥	4×25	右幅4号桥台锥坡塌陷，桥台未设置检查踏步	锥坡修复、增设检查踏步	Ⅳ级	
18	K61+623.5			桥梁	龙竹高架桥	9×30	右幅1号桥墩桩基裸露，中间急流槽冲刷脱空，桥台未设置检查踏步	完善桥下排水系统，修复桩基、增设检查踏步	Ⅳ级	
19	K65+271.5			桥梁	十竹山高架桥	6×30	桥台排水沟冲毁、挡墙破损，桥台未设置检查踏步	完善桥下排水系统，修复挡墙、增设检查踏步	Ⅳ级	
20	YK64+524.4/ZK64+509.4			桥梁	唐屋2号高架桥	6×30/5×30	0号桥台无防护，水流冲涮严重，桥台未设置检查踏步	完善桥下排水系统，增设检查踏步	Ⅳ级	
21	YK65+993.4/ZK66+013.4			桥梁	黄坑1号高架桥	12×40/13×40	桥下无排水系统、桥台悬空，桥台未设置检查踏步	完善桥下排水系统，桥台脱空处置、增设检查踏步	Ⅳ级	
22	K70+084.4			桥梁	平分脑1号高架桥	8×30	桥下土体冲刷严重、部分桩基有外露风险，桥台未设置检查踏步	完善桥下排水系统、增设检查踏步	Ⅳ级	

编制：黎峰　　复核：　　审核：

高速公路设计回溯工点风险情况汇总表

寻全高速设计回溯核查工点修复工程

序号	工点桩号	左	右	工点类型	工点名称	孔数-孔径	现场核查情况	措施措施	风险等级	备注
23	K73+504.5			桥梁	柏坑大桥	7×40	桥台无防护，水流冲涮严重，桥台未设置检查踏步	完善桥下排水系统、增设检查踏步	Ⅳ级	
24	K76+918.4			桥梁	半迳高架桥	8×40	桥台无防护，水流冲涮严重，桥台未设置检查踏步	完善桥下排水系统、增设检查踏步	Ⅳ级	
25	ZK84+672.3/YK84+687.3			桥梁	下片坑高架桥	7×30/8×30	大桩号桥台无防护，水流冲涮严重；桥墩桩基外露，桥台未设置检查踏步	完善桥下排水系统，修复桩基、增设检查踏步	Ⅳ级	
26	ZK85+290.3/YK85+305.3			桥梁	廖屋高架桥	7×30/8×30	桥台无防护，水流冲涮严重，桥台未设置检查踏步	完善桥下排水系统、增设检查踏步	Ⅳ级	
27	K88+439.5			桥梁	磨形1号高架桥	5×30	0号桥台无防护，水流冲涮严重，桥台未设置检查踏步	完善桥下排水系统、增设检查踏步	Ⅳ级	
28	K90+437.4			桥梁	寨下高架桥	8×40	0号桥台无防护，水流冲涮严重，桥台未设置检查踏步	完善桥下排水系统、增设检查踏步	Ⅳ级	
29	K109+804.4			桥梁	仙水塘高架桥	13x40	0号桥台无防护，水流冲涮严重，桥台未设置检查踏步	完善桥下排水系统、增设检查踏步	Ⅳ级	
30	K61+860-K61+895		✔	路基	边坡		框格梁断裂、钢筋外露、框格梁形状扭曲	设置浆砌片石挡墙	Ⅳ级	
31	K64+970-K65+030		✔	路基	边坡		框格梁断裂、钢筋外露、框格梁形状扭曲	设置浆砌片石挡墙	Ⅳ级	
32	K75+900-K76+000	✔		路基	边坡		框格梁断裂、钢筋外露、框格梁形状扭曲	设置浆砌片石挡墙	Ⅳ级	
33	K0+700-K0+880		✔	路基	边坡		未设置检查踏步或检查踏步损坏	增设检查踏步	Ⅳ级	
34	K1+400		✔	路基	边坡		未设置检查踏步或检查踏步损坏	增设检查踏步	Ⅳ级	
35	K3+800		✔	路基	边坡		未设置检查踏步或检查踏步损坏	增设检查踏步	Ⅳ级	
36	K7+150	✔		路基	边坡		未设置检查踏步或检查踏步损坏	增设检查踏步	Ⅳ级	
37	K7+850	✔		路基	边坡		未设置检查踏步或检查踏步损坏	增设检查踏步	Ⅳ级	
38	K10+450		✔	路基	边坡		未设置检查踏步或检查踏步损坏	增设检查踏步	Ⅳ级	
39	K16+450	✔		路基	边坡		未设置检查踏步或检查踏步损坏	增设检查踏步	Ⅳ级	
40	K21+300		✔	路基	边坡		未设置检查踏步或检查踏步损坏	增设检查踏步	Ⅳ级	
41	K25+500		✔	路基	边坡		未设置检查踏步或检查踏步损坏	增设检查踏步	Ⅳ级	
42	K29+600	✔		路基	边坡		未设置检查踏步或检查踏步损坏	增设检查踏步	Ⅳ级	
43	K31+500		✔	路基	边坡		未设置检查踏步或检查踏步损坏	增设检查踏步	Ⅳ级	
44	K34+700	✔		路基	边坡		未设置检查踏步或检查踏步损坏	增设检查踏步	Ⅳ级	
45	K35+000	✔		路基	边坡		未设置检查踏步或检查踏步损坏	增设检查踏步	Ⅳ级	

编制：黎峰　　复核：　　审核：

高速公路设计回溯工点风险情况汇总表

寻全高速设计回溯核查工点修复工程

序号	工点桩号	左	右	工点类型	工点名称	孔数-孔径	现场核查情况	措施措施	风险等级	备注
46	K51+420	✔		路基	边坡		未设置检查踏步或检查踏步损坏	增设检查踏步	Ⅳ级	
47	K57+200		✔	路基	边坡		未设置检查踏步或检查踏步损坏	增设检查踏步	Ⅳ级	
48	K80+100	✔		路基	边坡		未设置检查踏步或检查踏步损坏	增设检查踏步	Ⅳ级	
49	K81+400	✔		路基	边坡		未设置检查踏步或检查踏步损坏	增设检查踏步	Ⅳ级	
50	K93+300	✔		路基	边坡		未设置检查踏步或检查踏步损坏	增设检查踏步	Ⅳ级	
51	K98+100	✔		路基	边坡		未设置检查踏步或检查踏步损坏	增设检查踏步	Ⅳ级	
52	K65+100		✔	路基	边坡		未设置检查踏步或检查踏步损坏	增设检查踏步	Ⅳ级	
53	K84+200		✔	路基	边坡		未设置检查踏步或检查踏步损坏	增设检查踏步	Ⅳ级	
54	K79+000		✔	路基	边坡		未设置检查踏步或检查踏步损坏	增设检查踏步	Ⅳ级	
55	K82+200		✔	路基	边坡		未设置检查踏步或检查踏步损坏	增设检查踏步	Ⅳ级	
56	K107+000		✔	路基	边坡		未设置检查踏步或检查踏步损坏	增设检查踏步	Ⅳ级	
57	K0+900	✔		路基	边坡		未设置检查踏步或检查踏步损坏	增设检查踏步	Ⅳ级	
58	K5+650		✔	路基	边坡		未设置检查踏步或检查踏步损坏	增设检查踏步	Ⅳ级	
59	K8+020		✔	路基	边坡		未设置检查踏步或检查踏步损坏	增设检查踏步	Ⅳ级	
60	K9+730		✔	路基	边坡		未设置检查踏步或检查踏步损坏	增设检查踏步	Ⅳ级	
61	K10+700	✔		路基	边坡		未设置检查踏步或检查踏步损坏	增设检查踏步	Ⅳ级	
62	K10+750		✔	路基	边坡		未设置检查踏步或检查踏步损坏	增设检查踏步	Ⅳ级	
63	K11+700		✔	路基	边坡		未设置检查踏步或检查踏步损坏	增设检查踏步	Ⅳ级	
64	K13+330	✔		路基	边坡		未设置检查踏步或检查踏步损坏	增设检查踏步	Ⅳ级	
65	K13+400		✔	路基	边坡		未设置检查踏步或检查踏步损坏	增设检查踏步	Ⅳ级	
66	K13+600		✔	路基	边坡		未设置检查踏步或检查踏步损坏	增设检查踏步	Ⅳ级	
67	K14+440		✔	路基	边坡		未设置检查踏步或检查踏步损坏	增设检查踏步	Ⅳ级	
68	K19+400	✔		路基	边坡		未设置检查踏步或检查踏步损坏	增设检查踏步	Ⅳ级	

编制：黎峰　　复核：　　审核：

高速公路设计回溯工点风险情况汇总表

寻全高速设计回溯核查工点修复工程

序号	工点桩号	左	右	工点类型	工点名称	孔数-孔径	现场核查情况	措施措施	风险等级	备注
69	K21+540		✔	路基	边坡		未设置检查踏步或检查踏步损坏	增设检查踏步	Ⅳ级	
70	K23+850		✔	路基	边坡		未设置检查踏步或检查踏步损坏	增设检查踏步	Ⅳ级	
71	K29+300		✔	路基	边坡		未设置检查踏步或检查踏步损坏	增设检查踏步	Ⅳ级	
72	K72+300	✔		路基	边坡		未设置检查踏步或检查踏步损坏	增设检查踏步	Ⅳ级	
73	K78+500	✔		路基	边坡		未设置检查踏步或检查踏步损坏	增设检查踏步	Ⅳ级	
74	K101+850	✔		路基	边坡		未设置检查踏步或检查踏步损坏	增设检查踏步	Ⅳ级	
75	K61+900		✔	路基	边坡		未设置检查踏步或检查踏步损坏	增设检查踏步	Ⅳ级	
76	K63+000		✔	路基	边坡		未设置检查踏步或检查踏步损坏	增设检查踏步	Ⅳ级	
77	K63+600		✔	路基	边坡		未设置检查踏步或检查踏步损坏	增设检查踏步	Ⅳ级	
78	K76+100		✔	路基	边坡		未设置检查踏步或检查踏步损坏	增设检查踏步	Ⅳ级	
79	K80+200		✔	路基	边坡		未设置检查踏步或检查踏步损坏	增设检查踏步	Ⅳ级	
80	K89+350		✔	路基	边坡		未设置检查踏步或检查踏步损坏	增设检查踏步	Ⅳ级	
81	K90+250		✔	路基	边坡		未设置检查踏步或检查踏步损坏	增设检查踏步	Ⅳ级	
82	K92+900		✔	路基	边坡		未设置检查踏步或检查踏步损坏	增设检查踏步	Ⅳ级	
83	K98+100		✔	路基	边坡		未设置检查踏步或检查踏步损坏	增设检查踏步	Ⅳ级	
84	K1+590		✔	路基	边坡		未设置检查踏步或检查踏步损坏	增设检查踏步	Ⅳ级	
85	K29+200		✔	路基	边坡		未设置检查踏步或检查踏步损坏	增设检查踏步	Ⅳ级	
86	K65+700	✔		路基	边坡		未设置检查踏步或检查踏步损坏	增设检查踏步	Ⅳ级	

编制：黎峰　　复核：　　审核：

工 程 数 量 表

寻全高速设计回溯核查工点修复工程

序号	名称	中心桩号	位置		锥坡修复					砖砌踏步（急流槽）						砼预制块踏步（急流槽）							备注
			左	右	面积	C20砼预制空心六棱块	培土	植草	修整坡面	长度	砖	M10水泥砂浆	挖土方	挖石方	回填夯实土方	长度	C25砼现浇	C20砼预制块	M10水泥砂浆	挖土方	挖石方	回填夯实土方	
					m2	m3	m3	m2	m2	m	m3	m3	m3	m3	m3	m	m3	m3	m3	m3	m3	m3	
1	珊贝1号大桥	K0+404.7			48	3.1	6.7	33.6	48.0	10	5.6	1.0	10.0	6.7	11.1								
2	珊贝2号大桥	ZK2+187/YK2+166			88	5.7	12.3	61.6	88.0	10	5.6	1.0	10.0	6.7	11.1								
3	泊竹2号大桥	K7+339.8								8	4.6	0.8	8.2	5.5	9.1								
4	华齐1号大桥	K8+549.9								10	5.6	1.0	10.0	6.7	11.1								
5	华齐2号大桥	K9+570.0								20	10.6	1.7	19.0	12.7	21.1								
6	江贝2号大桥	ZK15+753/YK15+749								30	15.6	2.5	28.0	18.7	31.1								
7	凌富大桥	K18+482.0								10	5.6	1.0	10.0	6.7	11.1								
8	北亭大桥	K20+112.0								10	5.6	1.0	10.0	6.7	11.1								
9	竹元头大桥	K22+190.0								10	5.6	1.0	10.0	6.7	11.1								
10	清平大桥	K22+905.0								5	3.1	0.6	5.5	3.7	6.1								
11	水源1号大桥	K26+469.8			15	1.0	2.1	10.5	15.0	10	5.6	1.0	10.0	6.7	11.1								
12	水源2号大桥	ZK27+642.5/YK27+662.2			70	4.5	9.8	49	70.0	10	5.6	1.0	10.0	6.7	11.1								
13	涵洞	K29+900.0																					
14	圩岗大桥	ZK41+386.4/YK41+411.4			80	5.1	11.2	56	80.0	10	5.6	1.0	10.0	6.7	11.1								
15	下庄1号高架桥	ZK52+780.2/YK52+879.2								10	5.6	1.0	10.0	6.7	11.1								
16	三排大桥	K59+824.4			90	5.8	35.1	63	135.0	10	5.6	1.0	10.0	6.7	11.1								
17	安远互通跨线桥	K61+016.0			15	1.0	24.6	10.5	60.0	10	5.6	1.0	10.0	6.7	11.1								
18	龙竹高架桥（右幅）	K61+623.5								6	3.6	0.6	6.4	4.3	7.1								
19	唐屋2号高架桥	ZK64+509.4/YK64+524.4								7	4.1	0.7	7.3	4.9	8.1								

编制：黎峰　　复核：罗双红　　审核：

工 程 数 量 表

寻全高速设计回溯核查工点修复工程

序号	名称	中心桩号	位置		锥坡修复					砖砌踏步（急流槽）						砼预制块踏步（急流槽）							备注
			左	右	面积	C20砼预制空心六棱块	培土	植草	修整坡面	长度	砖	M10水泥砂浆	挖土方	挖石方	回填夯实土方	长度	C25砼现浇	C20砼预制块	M10水泥砂浆	挖土方	挖石方	回填夯实土方	
					m2	m3	m3	m2	m2	m	m3	m3	m3	m3	m3	m	m3	m3	m3	m3	m3	m3	
20	十竹山高架桥	K65+271.5								10	5.6	1.0	10.0	6.7	11.1								
21	黄坑1号高架桥	ZK66+013.4/YK65+993.4								10	5.6	1.0	10.0	6.7	11.1								
22	平分脑1号高架桥	K70+084.4								10	5.6	1.0	10.0	6.7	11.1								
23	柏坑大桥	K73+504.5								10	5.6	1.0	10.0	6.7	11.1								
24	半迳高架桥	K76+918.4								8	4.6	0.8	8.2	5.5	9.1								
25	下片坑高架桥	ZK84+672.3/YK84+687.3								10	5.6	1.0	10.0	6.7	11.1								
26	廖屋高架桥	ZK85+290.3/YK85+305.3								10	5.6	1.0	10.0	6.7	11.1								
27	磨形1号高架桥	K88+439.5								30	15.6	2.5	28.0	18.7	31.1								
28	寨下高架桥	K90+437.4								20	10.6	1.7	19.0	12.7	21.1								
29	仙水塘高架桥	K109+804.4								10	5.6	1.0	10.0	6.7	11.1								
30	边坡	K61+860-K61+895		✔																			
31	边坡	K64+970-K65+030		✔																			
32	边坡	K75+900-K76+000	✔																				
33	边坡	K0+700-K0+880		✔																			
34	边坡	K1+400		✔												150	1.0	30.8	9.3	30.1	20.0	61.5	
35	边坡	K3+800		✔												32	1.0	6.6	2.0	6.4	4.3	13.1	
36	边坡	K7+150	✔													60	1.0	12.3	3.7	12.0	8.0	24.6	
37	边坡	K7+850	✔													60	1.0	12.3	3.7	12.0	8.0	24.6	
38	边坡	K10+450		✔												50	1.0	10.3	3.1	10.0	6.7	20.5	

编制：黎峰　　复核：罗双红　　审核：

工 程 数 量 表

寻全高速设计回溯核查工点修复工程

序号	名称	中心桩号	位置		锥坡修复					砖砌踏步（急流槽）						砼预制块踏步（急流槽）							备注
			左	右	面积	C20砼预制空心六棱块	培土	植草	修整坡面	长度	砖	M10水泥砂浆	挖土方	挖石方	回填夯实土方	长度	C25砼现浇	C20砼预制块	M10水泥砂浆	挖土方	挖石方	回填夯实土方	
					m2	m3	m3	m2	m2	m	m3	m3	m3	m3	m3	m	m3	m3	m3	m3	m3	m3	
39	边坡	K16+450	✔													50	1.0	10.3	3.1	10.0	6.7	20.5	
40	边坡	K21+300		✔												25	1.0	5.1	1.6	5.0	3.3	10.3	
41	边坡	K25+500		✔												40	1.0	8.2	2.5	8.0	5.3	16.4	
42	边坡	K29+600	✔													50	1.0	10.3	3.1	10.0	6.7	20.5	
43	边坡	K31+500		✔												40	1.0	8.2	2.5	8.0	5.3	16.4	
44	边坡	K34+700	✔													30	1.0	6.2	1.9	6.0	4.0	12.3	
45	边坡	K35+000	✔													30	1.0	6.2	1.9	6.0	4.0	12.3	
46	边坡	K51+420	✔													100	1.0	20.5	6.2	20.0	13.4	41.0	
47	边坡	K57+200		✔												50	1.0	10.3	3.1	10.0	6.7	20.5	
48	边坡	K80+100	✔													84	1.0	17.2	5.2	16.8	11.2	34.4	
49	边坡	K81+400	✔													98	1.0	20.1	6.1	19.6	13.1	40.2	
50	边坡	K93+300	✔													84	1.0	17.2	5.2	16.8	11.2	34.4	
51	边坡	K98+100	✔													98	1.0	20.1	6.1	19.6	13.1	40.2	
52	边坡	K65+100		✔												70	1.0	14.4	4.3	14.0	9.4	28.7	
53	边坡	K84+200		✔												84	1.0	17.2	5.2	16.8	11.2	34.4	
54	边坡	K79+000		✔												60	1.0	12.3	3.7	12.0	8.0	24.6	
55	边坡	K82+200		✔												60	1.0	12.3	3.7	12.0	8.0	24.6	
56	边坡	K107+000		✔												84	1.0	17.2	5.2	16.8	11.2	34.4	
57	边坡	K0+900	✔													133	1.0	27.3	8.2	26.7	17.8	54.5	

编制：黎峰　　复核：罗[illegible]　　审核：[illegible]

工 程 数 量 表

寻全高速设计回溯核查工点修复工程

序号	名称	中心桩号	位置		锥坡修复					砖砌踏步（急流槽）						砼预制块踏步（急流槽）							备注
			左	右	面积	C20砼预制空心六棱块	培土	植草	修整坡面	长度	砖	M10水泥砂浆	挖土方	挖石方	回填夯实土方	长度	C25砼现浇	C20砼预制块	M10水泥砂浆	挖土方	挖石方	回填夯实土方	
					m2	m3	m3	m2	m2	m	m3	m3	m3	m3	m3	m	m3	m3	m3	m3	m3	m3	
58	边坡	K5+650		✔												40	1.0	8.2	2.5	8.0	5.3	16.4	
59	边坡	K8+020		✔												40	1.0	8.2	2.5	8.0	5.3	16.4	
60	边坡	K9+730		✔												40	1.0	8.2	2.5	8.0	5.3	16.4	
61	边坡	K10+700	✔													20	1.0	4.1	1.2	4.0	2.7	8.2	
62	边坡	K10+750		✔												40	1.0	8.2	2.5	8.0	5.3	16.4	
63	边坡	K11+700		✔												40	1.0	8.2	2.5	8.0	5.3	16.4	
64	边坡	K13+330	✔													40	1.0	8.2	2.5	8.0	5.3	16.4	
65	边坡	K13+400		✔												40	1.0	8.2	2.5	8.0	5.3	16.4	
66	边坡	K13+600		✔												40	1.0	8.2	2.5	8.0	5.3	16.4	
67	边坡	K14+440		✔												40	1.0	8.2	2.5	8.0	5.3	16.4	
68	边坡	K19+400	✔													40	1.0	8.2	2.5	8.0	5.3	16.4	
69	边坡	K21+540		✔												16	1.0	3.3	1.0	3.2	2.1	6.6	
70	边坡	K23+850		✔												20	1.0	4.1	1.2	4.0	2.7	8.2	
71	边坡	K29+300		✔												25	1.0	5.1	1.6	5.0	3.3	10.3	
72	边坡	K72+300	✔													70	1.0	14.4	4.3	14.0	9.4	28.7	
73	边坡	K78+500	✔													48	1.0	9.8	3.0	9.6	6.4	19.7	
74	边坡	K101+850	✔													48	1.0	9.8	3.0	9.6	6.4	19.7	
75	边坡	K61+900		✔												48	1.0	9.8	3.0	9.6	6.4	19.7	
76	边坡	K63+000		✔												48	1.0	9.8	3.0	9.6	6.4	19.7	

编制：

复核：

审核：

工 程 数 量 表

寻全高速设计回溯核查工点修复工程

序号	名称	中心桩号	位置		锥坡修复					砖砌踏步（急流槽）						砼预制块踏步（急流槽）							备注
			左	右	面积	C20砼预制空心六棱块	培土	植草	修整坡面	长度	砖	M10水泥砂浆	挖土方	挖石方	回填夯实土方	长度	C25砼现浇	C20砼预制块	M10水泥砂浆	挖土方	挖石方	回填夯实土方	
					m2	m3	m3	m2	m2	m	m3	m3	m3	m3	m3	m	m3	m3	m3	m3	m3	m3	
77	边坡	K63+600		✔												48	1.0	9.8	3.0	9.6	6.4	19.7	
78	边坡	K76+100		✔												60	1.0	12.3	3.7	12.0	8.0	24.6	
79	边坡	K80+200		✔												60	1.0	12.3	3.7	12.0	8.0	24.6	
80	边坡	K89+350		✔												48	1.0	9.8	3.0	9.6	6.4	19.7	
81	边坡	K90+250		✔												48	1.0	9.8	3.0	9.6	6.4	19.7	
82	边坡	K92+900		✔												48	1.0	9.8	3.0	9.6	6.4	19.7	
83	边坡	K98+100		✔												48	1.0	9.8	3.0	9.6	6.4	19.7	
84	边坡	K1+590		✔												60	1.0	12.3	3.7	12.0	8.0	24.6	
85	边坡	K29+200		✔												80	1.0	16.4	5.0	16.0	10.7	32.8	
86	边坡	K65+700	✔													40	1.0	8.2	2.5	8.0	5.3	16.4	
	合计：				406.0	26.1	101.8	284.2	496.0	324	177.7	30.2	319.8	213.2	355.4	2905	54.1	595.5	180.1	582.2	388.1	1191.1	

编制：黎峰　　复核：罗[illegible]　　审核：[illegible]

工 程 数 量 表

寻全高速设计回溯核查工点修复工程

序号	名称	中心桩号	砖砌水沟							挡土墙				坡面修复			集中排水修复		桩基修复		桥台修复			
			长度	尺寸	砖	M10水泥砂浆垫层	2cmM10水泥砂浆抹面	挖土方	回填夯实土方	长度	高度	M7.5浆砌片石	挖土方	30cm厚M7.5浆砌片石护坡	回填土方	修整坡面	⌀40水管	回填土方	2cmⅠ级聚合物砂浆	清除松散砼	M7.5浆砌片石	砖	M10水泥砂浆	挖土方
			m	cm	m3	m3	m2	m3	m3	H	H	m3	m3	m3	m3	m2	m	m3	m2	m2	m3	m3	m3	m3
1	珊贝1号大桥	K0+404.7														80								
2	珊贝2号大桥	ZK2+187/YK2+166														80								
3	泊竹2号大桥	K7+339.8	40	60×80	20.4	1.7	108.0	62.8	36.0							384								
4	华齐1号大桥	K8+549.9	30	60×80	15.3	1.3	81.0	47.1	27.0							320								
5	华齐2号大桥	K9+570.0	100	60×80	51.0	4.3	270.0	157.0	90.0							960								
6	江贝2号大桥	ZK15+753/YK15+749	52	60×80	26.5	2.2	140.4	81.6	46.8							656								
7	凌富大桥	K18+482.0														80	90	60	12.6	12.6				
8	北亭大桥	K20+112.0	35	60×80	17.9	1.5	94.5	183.5	160.0	5.0	5	25.0	8.3	60.0		360								
9	竹元头大桥	K22+190.0	52	60×80	26.5	2.2	140.4	81.6	46.8							496								
10	清平大桥	K22+905.0	51	60×80	26.0	2.2	137.7	80.1	45.9							448								
11	水源1号大桥	K26+469.8														80								
12	水源2号大桥	ZK27+642.5/YK27+662.2														80								
13	涵洞	K29+900.0	30	60×80	15.3	1.3	81.0	47.1	27.0					18.0	27.0	240								
14	圩岗大桥	ZK41+386.4/YK41+411.4	65	60×80	33.2	2.8	175.5	102.1	58.5	10.0	2.0	26.1	8.7			600								
15	下庄1号高架桥	ZK52+780.2/YK52+879.2														80					5.4			
16	三排大桥	K59+824.4														80								
17	安远互通跨线桥	K61+016.0																						
18	龙竹高架桥（右幅）	K61+623.5														48			12.6	12.6				
19	唐屋2号高架桥	ZK64+509.4/YK64+524.4	20	60×80	10.2	0.9	54.0	31.4	18.0							216								

编制：

复核：

审核：

工 程 数 量 表

寻全高速设计回溯核查工点修复工程

序号	名称	中心桩号	砖砌水沟							挡土墙				坡面修复			集中排水修复		桩基修复		桥台修复			
			长度	尺寸	砖	M10水泥砂浆垫层	2cmM10水泥砂浆抹面	挖土方	回填夯实土方	长度	高度	M7.5浆砌片石	挖土方	30cm厚M7.5浆砌片石护坡	回填土方	修整坡面	⌀40水管	回填土方	2cmⅠ级聚合物砂浆	清除松散砼	M7.5浆砌片石	砖	M10水泥砂浆	挖土方
			m	cm	m3	m3	m2	m3	m3	H	H	m3	m3	m3	m3	m2	m	m3	m2	m2	m3	m3	m3	m3
20	十竹山高架桥	K65+271.5	20	60×80	10.2	0.9	54.0	31.4	18.0							240					0.3			
21	黄坑1号高架桥	ZK66+013.4/YK65+993.4	40	60×80	20.4	1.7	108.0	62.8	36.0							400						4.0	0.6	1.0
22	平分脑1号高架桥	K70+084.4	40	60×80	20.4	1.7	108.0	62.8	36.0							400								
23	柏坑大桥	K73+504.5	102	60×80	52.0	4.4	275.4	160.1	91.8							896								
24	半迳高架桥	K76+918.4	48	60×80	24.5	2.1	129.6	75.4	43.2							448								
25	下片坑高架桥	ZK84+672.3/YK84+687.3	20	60×80	10.2	0.9	54.0	31.4	18.0							240			12.6	12.6				
26	廖屋高架桥	ZK85+290.3/YK85+305.3	122	60×80	62.2	5.2	329.4	191.5	109.8							1056								
27	磨形1号高架桥	K88+439.5	18	60×80	9.2	0.8	48.6	28.3	16.2							384								
28	寨下高架桥	K90+437.4	75	60×80	38.3	3.2	202.5	117.8	67.5							760								
29	仙水塘高架桥	K109+804.4	85	60×80	43.4	3.7	229.5	133.5	76.5							760								
30	边坡	K61+860-K61+895								35	1.5	54.3	63.0											
31	边坡	K64+970-K65+030								60	1.5	93.0	#####											
32	边坡	K75+900-K76+000								100	1.5	155.0	#####											
33	边坡	K0+700-K0+880	450	30×30	108.0	14.0	630.0	162.0	216.0															
34	边坡	K1+400																						
35	边坡	K3+800																						
36	边坡	K7+150																						
37	边坡	K7+850																						
38	边坡	K10+450																						

编制：

复核：

审核：

工 程 数 量 表

寻全高速设计回溯核查工点修复工程

序号	名称	中心桩号	砖砌水沟							挡土墙				坡面修复			集中排水修复		桩基修复		桥台修复			
			长度	尺寸	砖	M10水泥砂浆垫层	2cmM10水泥砂浆抹面	挖土方	回填夯实土方	长度	高度	M7.5浆砌片石	挖土方	30cm厚M7.5浆砌片石护坡	回填土方	修整坡面	⌀40水管	回填土方	2cmⅠ级聚合物砂浆	清除松散砼	M7.5浆砌片石	砖	M10水泥砂浆	挖土方
			m	cm	m3	m3	m2	m3	m3	H	H	m3	m3	m3	m3	m2	m	m3	m2	m2	m3	m3	m3	m3
39	边坡	K16+450																						
40	边坡	K21+300																						
41	边坡	K25+500																						
42	边坡	K29+600																						
43	边坡	K31+500																						
44	边坡	K34+700																						
45	边坡	K35+000																						
46	边坡	K51+420																						
47	边坡	K57+200																						
48	边坡	K80+100																						
49	边坡	K81+400																						
50	边坡	K93+300																						
51	边坡	K98+100																						
52	边坡	K65+100																						
53	边坡	K84+200																						
54	边坡	K79+000																						
55	边坡	K82+200																						
56	边坡	K107+000																						
57	边坡	K0+900																						

编制：

复核：

审核：

工 程 数 量 表

寻全高速设计回溯核查工点修复工程

序号	名称	中心桩号	砖砌水沟							挡土墙				坡面修复			集中排水修复		桩基修复		桥台修复			
			长度	尺寸	砖	M10水泥砂浆垫层	2cmM10水泥砂浆抹面	挖土方	回填夯实土方	长度	高度	M7.5浆砌片石	挖土方	30cm厚M7.5浆砌片石护坡	回填土方	修整坡面	⌀40水管	回填土方	2cmⅠ级聚合物砂浆	清除松散砼	M7.5浆砌片石	砖	M10水泥砂浆	挖土方
			m	cm	m3	m3	m2	m3	m3	H	H	m3	m3	m3	m3	m2	m	m3	m2	m2	m3	m3	m3	m3
58	边坡	K5+650																						
59	边坡	K8+020																						
60	边坡	K9+730																						
61	边坡	K10+700																						
62	边坡	K10+750																						
63	边坡	K11+700																						
64	边坡	K13+330																						
65	边坡	K13+400																						
66	边坡	K13+600																						
67	边坡	K14+440																						
68	边坡	K19+400																						
69	边坡	K21+540																						
70	边坡	K23+850																						
71	边坡	K29+300																						
72	边坡	K72+300																						
73	边坡	K78+500																						
74	边坡	K101+850																						
75	边坡	K61+900																						
76	边坡	K63+000																						

编制：

复核：

审核：

工 程 数 量 表

寻全高速设计回溯核查工点修复工程

序号	名称	中心桩号	砖砌水沟							挡土墙				坡面修复			集中排水修复		桩基修复		桥台修复			
			长度	尺寸	砖	M10水泥砂浆垫层	2cmM10水泥砂浆抹面	挖土方	回填夯实土方	长度	高度	M7.5浆砌片石	挖土方	30cm厚M7.5浆砌片石护坡	回填土方	修整坡面	⌀40水管	回填土方	2cmⅠ级聚合物砂浆	清除松散砼	M7.5浆砌片石	砖	M10水泥砂浆	挖土方
			m	cm	m3	m3	m2	m3	m3	H	H	m3	m3	m3	m3	m2	m	m3	m2	m2	m3	m3	m3	m3
77	边坡	K63+600																						
78	边坡	K76+100																						
79	边坡	K80+200																						
80	边坡	K89+350																						
81	边坡	K90+250																						
82	边坡	K92+900																						
83	边坡	K98+100																						
84	边坡	K1+590																						
85	边坡	K29+200																						
86	边坡	K65+700																						
	合计：		1495		641.0	58.9	3451.5	1931.2	1285.0	210		353.4	#####	78.0	27.0	10872	90.0	60.0	37.7	37.7	5.7	4.0	0.6	1.0

编制：黎峰　　复核：罗[illegible]　　审核：[illegible]

砖砌水沟

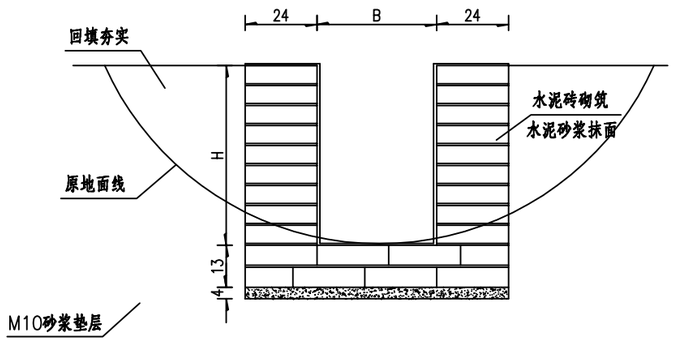

单侧每延米工程数量表

工程项目	砖砌水沟		
尺寸B（cm）	30	40	60
尺寸H（cm）	30	60	80
水泥砖（24×12×6cm）（m3）	0.24	0.39	0.51
M10水泥砂浆垫层（m3）	0.031	0.035	0.043
2cm M10水泥砂浆抹面（m2）	1.4	2.1	2.7
挖基土方（m3）	0.36	0.59	0.77
回填土方（m3）	0.48	0.79	1.03

附 注：

1.本图为排水沟、平台沟、截水沟设计图、图中尺寸以厘米为单位.

2.水沟采用水泥砂浆砌筑水泥砖(24×12×6cm)，沟内侧及顶面、底面采用M10水泥砂浆抹面，抹面厚度为2cm。沟底采用采用M10水泥砂浆垫层，垫层厚度为4cm。水平、竖向灰缝采用1cm。

江西省赣南公路勘察设计院有限公司	寻全高速设计回溯核查工点修复工程	排水工程设计图 砖砌水沟	设计	黎峰	复核	胡发旺	审核	何益文	图 号	S2-3
									日 期	2025.04

A-A

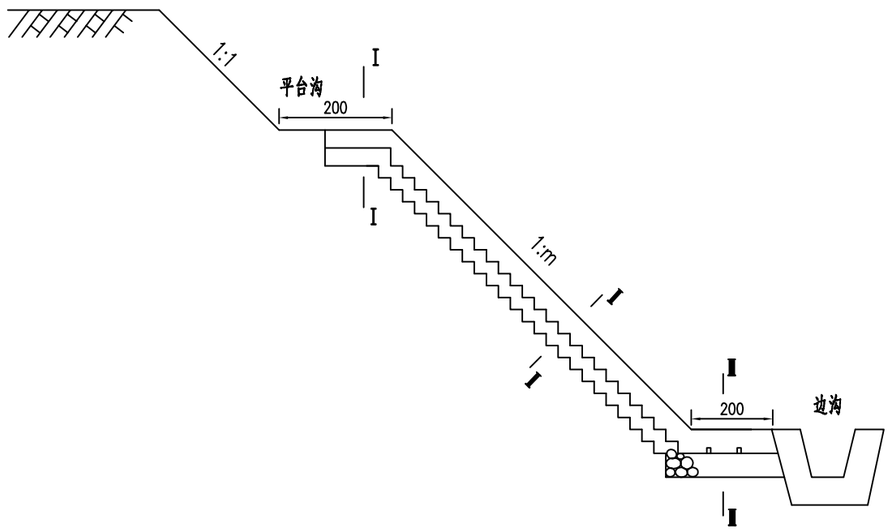

I-I

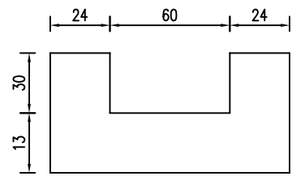

Ⅱ-Ⅱ

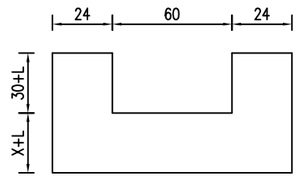

Ⅲ-Ⅲ

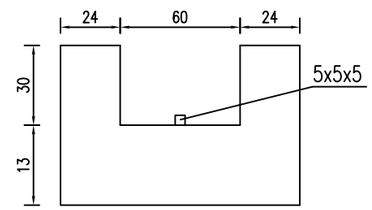

侧面

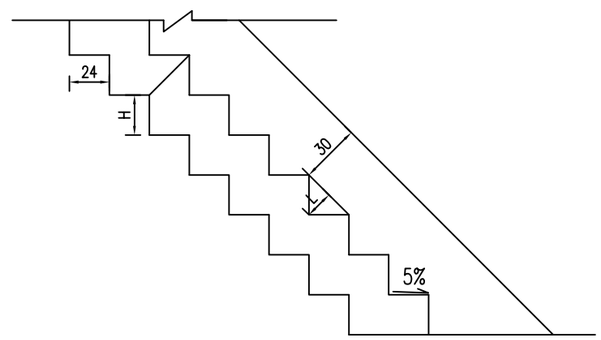

平面

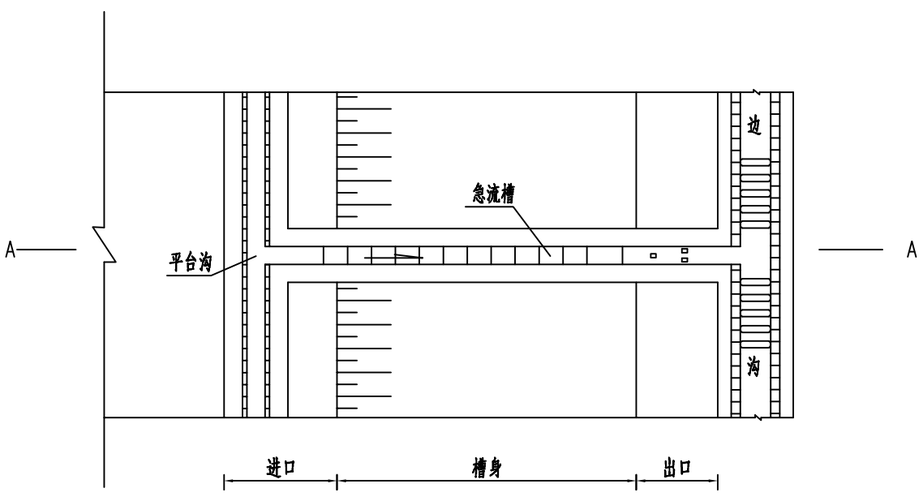

每延米工程材料数量表

名称 / 数量 / 坡率	进口/个 砖(m³)	槽身/米高 砖(m³)	出口/个 砖(m³)	L值 (cm)	H=20/m (cm)	挖基土石方(m³) 槽身/米高	挖基土石方(m³) 进/出口	2cm水泥砂浆抹面(m²) 槽身/米高	2cm水泥砂浆抹面(m²) 进/出口
1:0.75	0.28	0.50	0.28	16.0	32.0	1.036	0.96/1.30	2.74	2.41/2.2
1:1	0.28	0.50	0.28	14.1	24.0	1.100		3.10	
1:1.25	0.28	0.50	0.28	12.5	19.2	1.176		3.47	
1:1.50	0.28	0.50	0.28	11.1	16.0	1.250		3.87	
1:1.75	0.28	0.50	0.28	9.9	13.7	1.327		4.27	

注

1.本图尺寸均以厘米为单位。

2.本图急流槽适用于平台沟接入边沟，槽底做成台阶状既利于稳定,又利于消力排水。

3.急流槽采用砖砌。

4.L = 20×COS[ATAN(m)]。

江西省赣南公路勘察设计院有限公司	寻全高速设计回溯核查工点修复工程	排水工程设计图 砖砌急流槽	设计	黎峰	复核	胡发旺	审核	何益文	图号 S2-3
				黎峰		胡发旺			日期 2025.04

踏步式急流槽与平台截水沟连接平面图 1:100

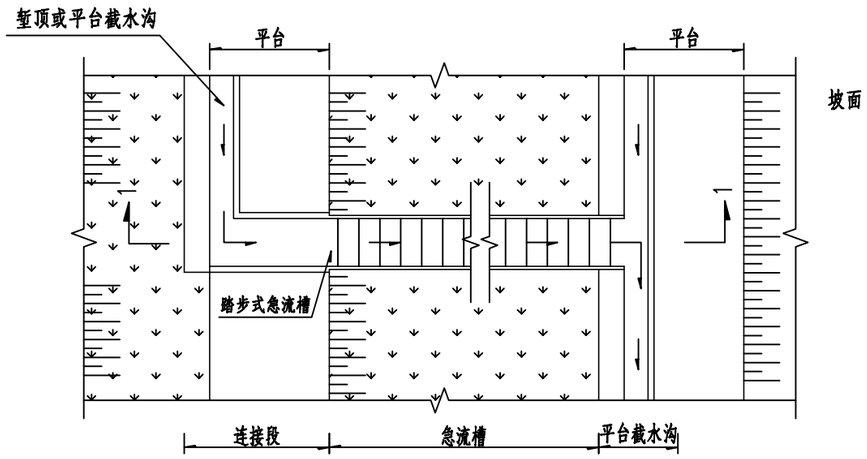

1—1剖面简图 1:100

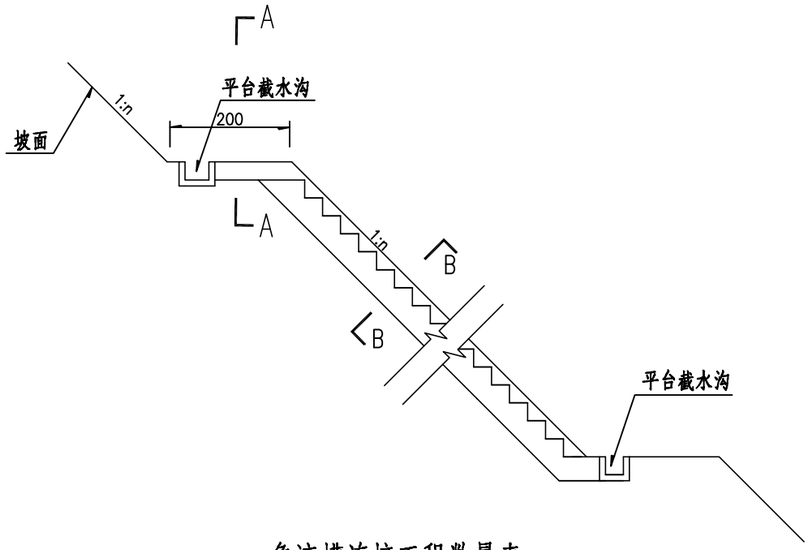

踏步式急流槽与边沟连接剖面简图 1:100

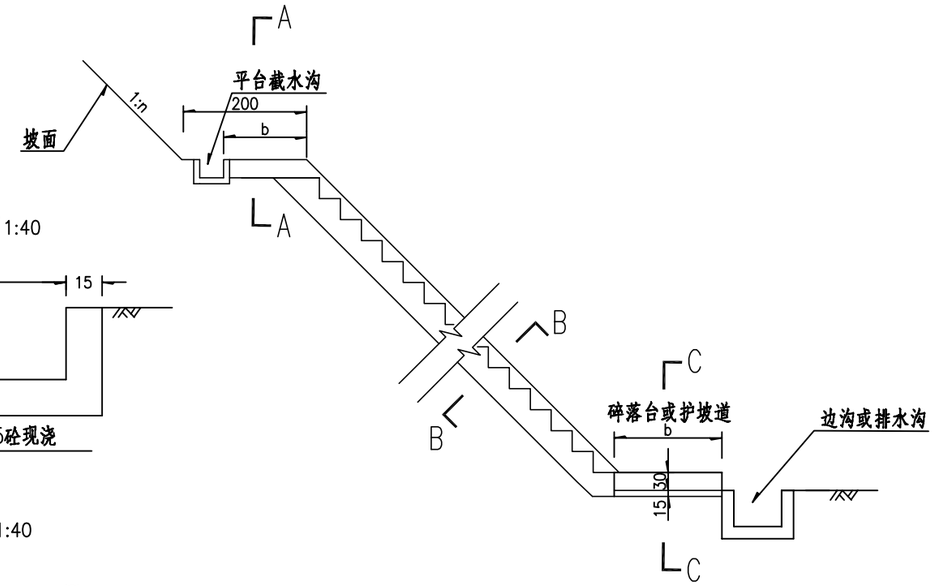

A—A 1:40

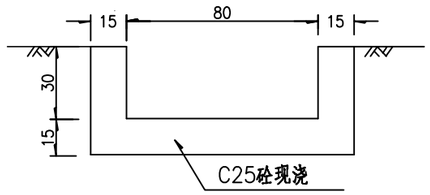

B—B 1:40

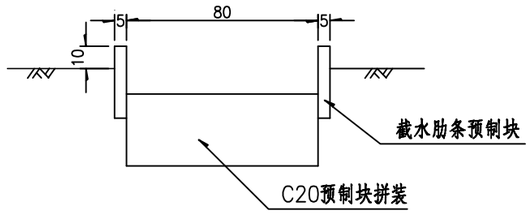

C—C 1:40

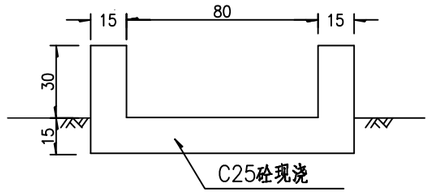

拦水肋条大样 1:10

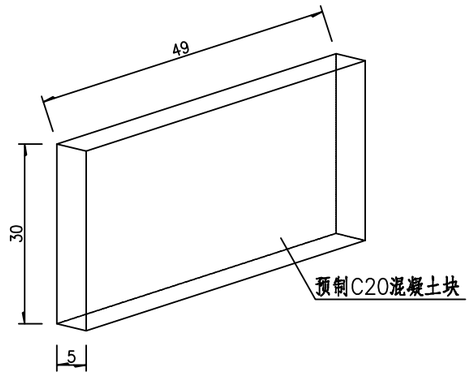

急流槽连接工程数量表

工程项目	单 位	C25现浇砼	挖 基	b(m)
平台沟连接段	m^3/处	0.39	0.8	1.52
明沟连接段	m^3/处	0.51	0.33	2.0
排水沟连接段	m^3/处	0.51	0.33	2.0

注:
1、本图尺寸除均以厘米为单位。
2、剖面简图为检查踏步与平台截水沟及边沟的连接示意,不同坡率的检查踏步预制块拼接另见详图。
3、急流槽一般间距100米设置一道。

江西省赣南公路勘察设计院有限公司	寻全高速设计回溯核查工点修复工程	排水工程设计图 砼预制块踏步	设计	黎峰	复核	胡发旺	审核	何益文	图 号	S2-3
				黎峰		胡发旺		何益文	日 期	2025.04

踏步剖面图 1:50
(边坡坡率1:1.5)

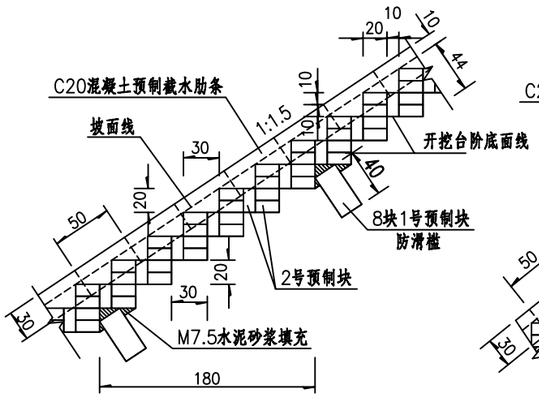

踏步剖面图 1:50
(边坡坡率1:1.25)

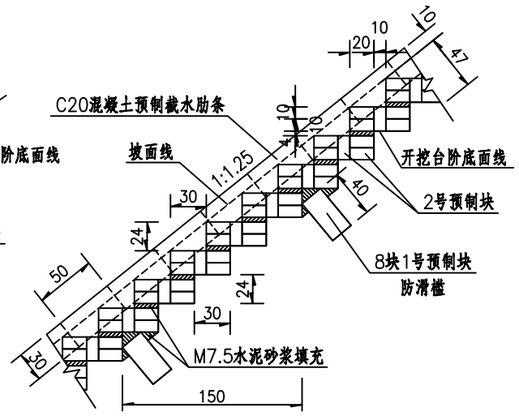

踏步剖面图 1:50
(边坡坡率1:1)

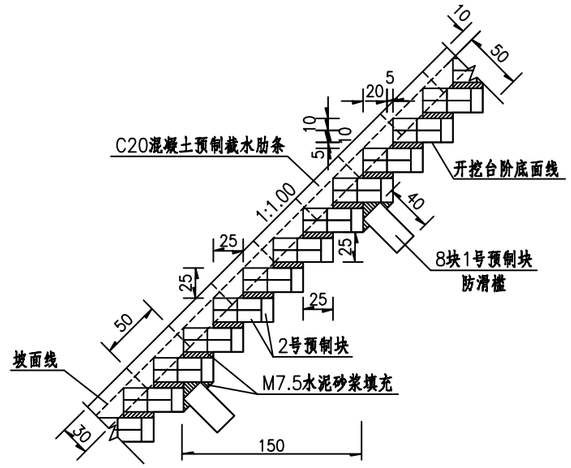

踏步剖面图 1:50
(边坡坡率1:0.75)

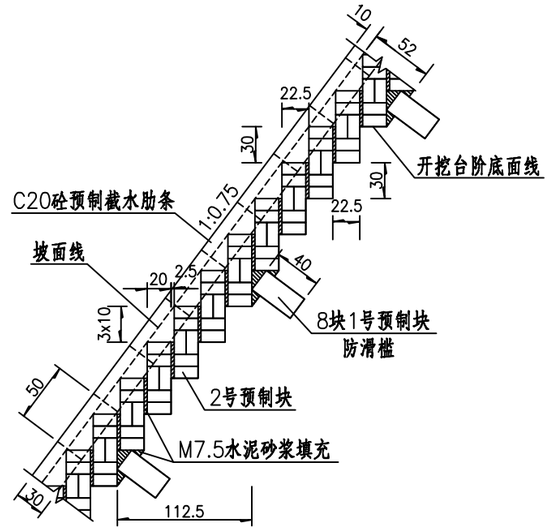

踏步剖面图 1:50
(边坡坡率1:1.75)

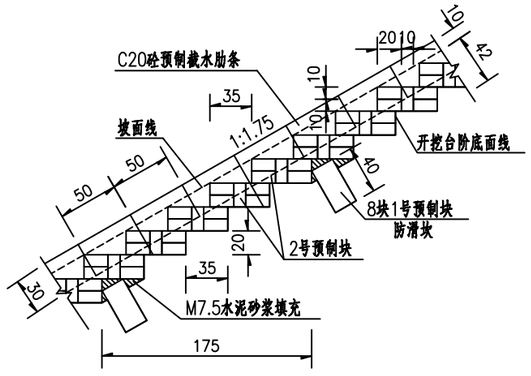

踏步剖面图 1:50
(边坡坡率1:2.0)

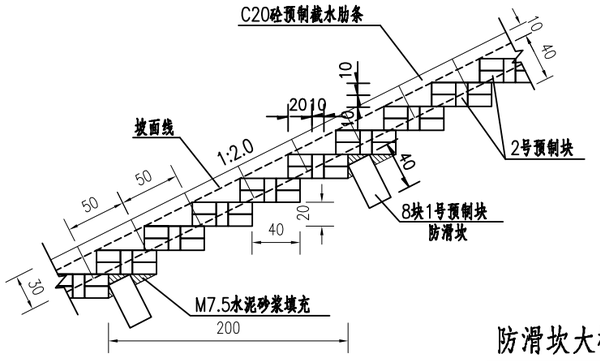

每延米踏步单位工程数量表

项别 / 坡率	挖基 (m^3)	C20预制砼 (m^3)	M7.5水泥砂浆 (m^3)
1:0.75	0.397	0.237	0.088
1:1.00	0.372	0.209	0.092
1:1.25	0.367	0.197	0.080
1:1.50	0.334	0.205	0.062
1:1.75	0.316	0.244	0.054
1:2.0	0.294	0.223	0.049

预制块大样 1:10

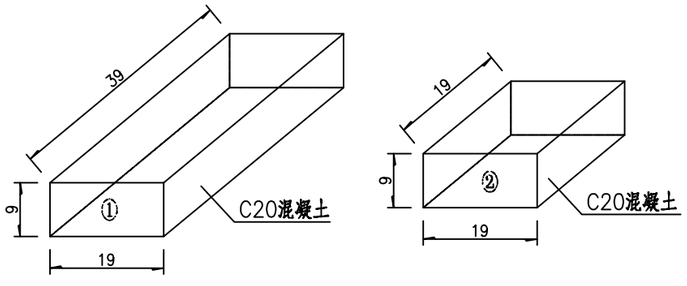

防滑坎大样 1:12.5

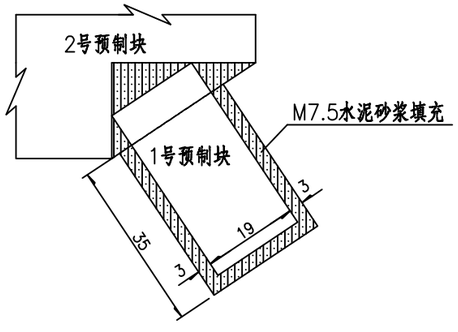

注:

1、本图尺寸均以厘米为单位。

2、不同坡率的边坡检查踏步,分别按照一定水平距离通过调整预制块位置的方式设施一个防滑坎。

3、除防滑坎用1号预制块外,其余均用2号预制块拼接修筑。

4、预制块之间用1cm厚M7.5水泥砂浆粘合。

江西省赣南公路勘察设计院有限公司	寻全高速设计回溯核查工点修复工程	排水工程设计图 砼预制块踏步	设计	黎峰	复核	胡发旺	审核	何益文	图号 S2-3
									日期 2025.04

立 面

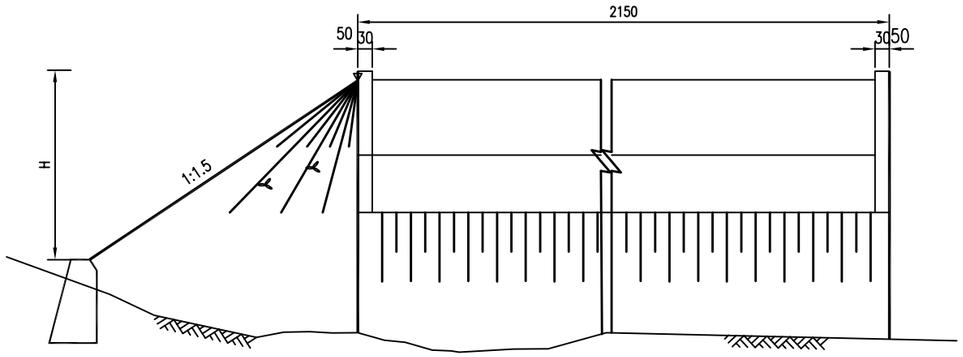

I－I

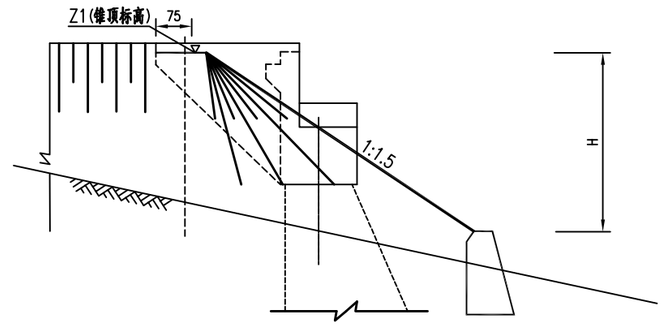

平 面

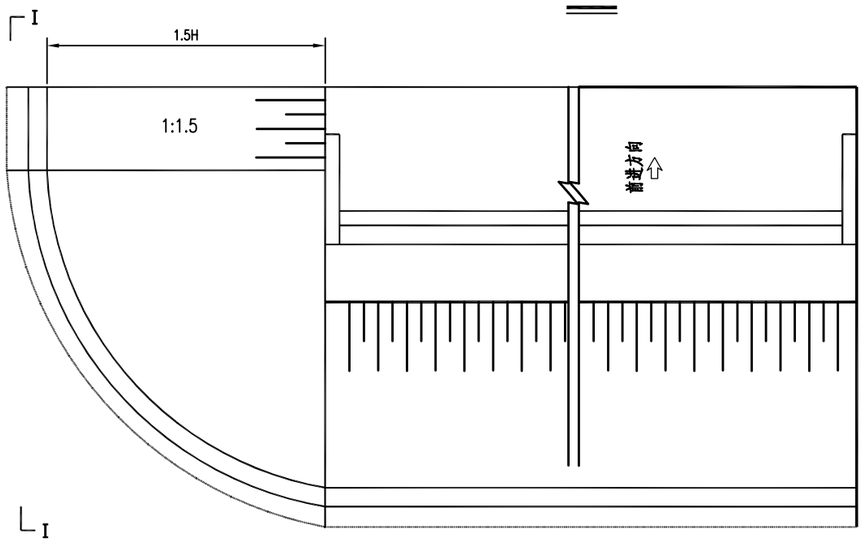

预制空心六角块大样图

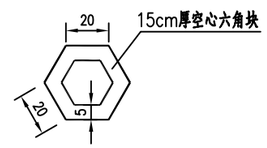

预制空心六角块平面图

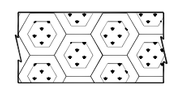

锥坡横断面

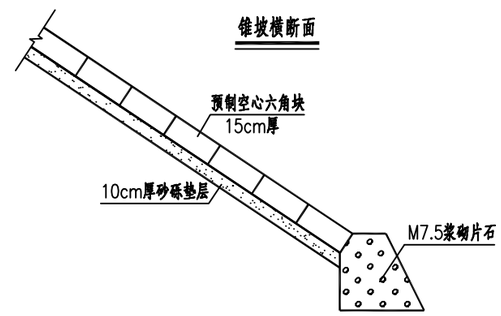

注：

1、本图尺寸均以厘米计，标高以米计。

2、锥坡采用15cm厚预制砼空心六角块满铺，其空心培土植草。

江西省赣南公路勘察设计院有限公司	寻全高速设计回溯核查工点修复工程	桥台锥溜坡设计图	设计	黎峰	复核	胡发旺	审核	何益文	图号	S2-4
				黎峰		胡发旺			日期	2025.04

路肩墙横断面大样图

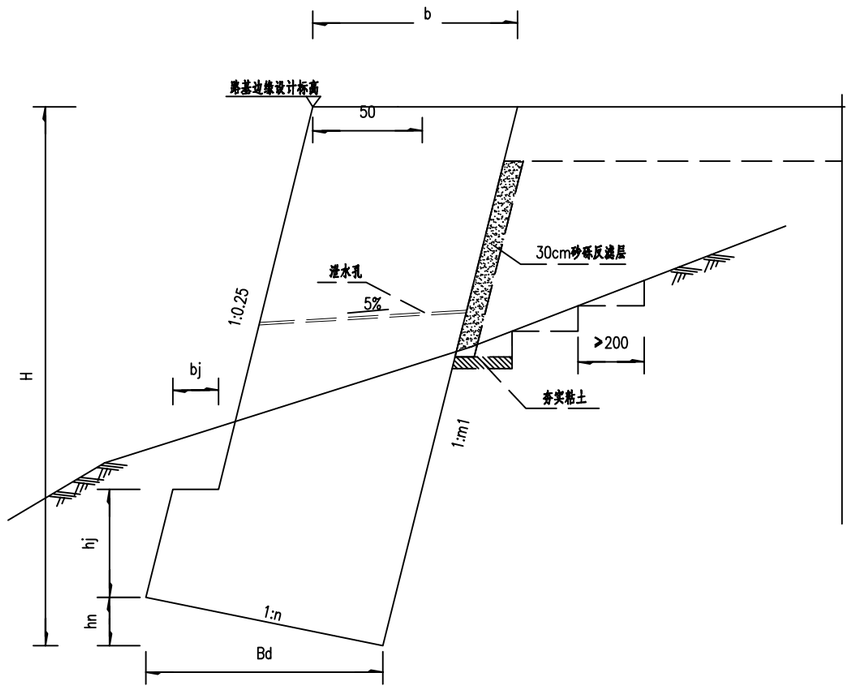

路肩墙尺寸及每延米工程数量表

内摩擦角（°）	地基土容许承载力 (Kpa)	挡墙尺寸及工程数量									
		H	hj	hn	b	bj	Bd	m1	n	M10水泥砂浆抹面	浆砌片石
		(m)	(mm)	(mm)	(mm)	(mm)	(mm)	(mm)	(mm)	m2/m	m3/m
35	250	3	450	150	580	190	730	0.25	0.20	0.58	1.9
35	250	4	500	180	740	210	900	0.25	0.20	0.74	3.1
35	250	5	550	230	970	230	1140	0.25	0.20	0.97	5.0

斜坡地面基础埋置条件

地 层 类 别	最小埋入深度（m）	距斜坡地表水平距离（m）
较完整的硬质岩层	0.25	0.25~0.50
一般硬质岩层	0.60	0.60~1.50
软 质 岩 层	1.00	1.00~2.00
土　　质	>1.00	1.50~2.50

A型护脚

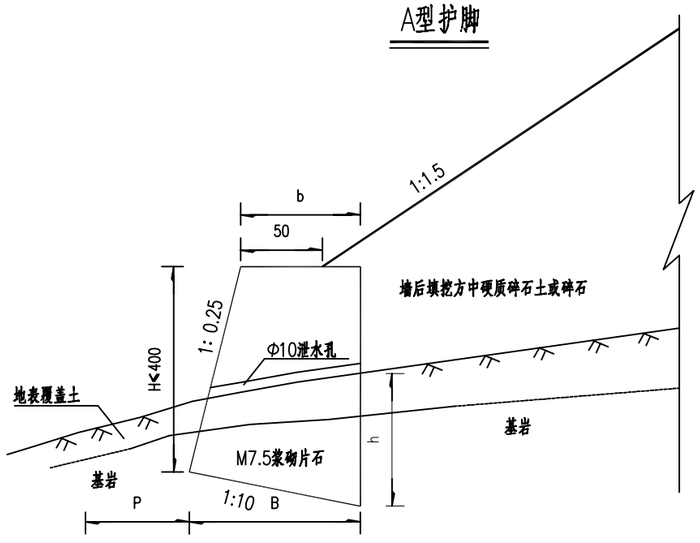

A型护脚每延米工程数量表

（表中h为基础埋深）

墙高（m）	墙顶宽b（cm）	墙底宽B（cm）	M7.5浆砌片石（m^3）	开挖土方（m^3）
1.0	80	105	0.98	1.05h
1.5	80	105	1.55	1.2h
2.0	100	150	2.61	1.5h
3.0	160	235	6.20	2.35h
4.0	220	320	11.31	3.2h

注：

1、本图参照《17J008 挡土墙国家建筑标准设计图集》设计。

2、设计参数为内摩擦角35°，基底摩擦系数为0.3。

3、墙身上每隔2~3m上下错列设置泄水孔，采用Φ10pvc管。

4、挡土墙每隔10m设一道2cm宽沉降缝，沿墙的内、外、顶三侧用沥青麻絮

5、挡土墙的基础底面应埋置在地面线以下，若受水流冲刷，应埋在冲刷线以下。

6、挡土墙施工前需确保地基土容许承载力达到设计值，若基底承载力不足，需采取换填碎石土，使基底承载力达到设计要求。

7、路肩墙基础埋置深度应满足斜坡地面基础埋置深度要求。

施工期交通组织计划图

慢车道、路肩封闭（双向四车道）

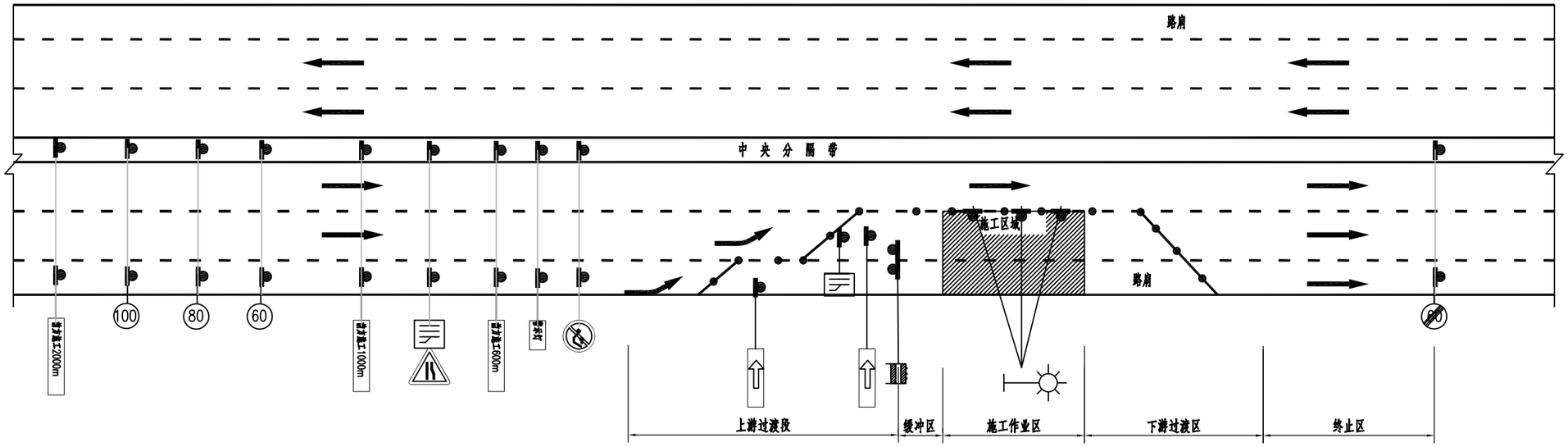

注

1.各区间长度应符合《公路养护安全作业规程》JTG H30-2015规定长度；

2. 对于不能全天候连续封闭施工路段，应根据交警部门意见采取合理的施工时间段，且施工完成后开放交通；

3.社会车辆进入施工作业面，双向行驶，根据施工段所处地理位置限速60km/h，按标志行驶；

4.施工车辆只准从交通控制区域两端开口处出入，出入时应有保通人员指挥；

5.施工作业面流水向前推进，每天推进2~4km，施工作业区长度2Km为宜；

6.未尽事宜，参考国家标准JTG H30-2015《公路养护安全作业规程》相关内容。

江西省赣南公路勘察设计院有限公司	寻全高速设计回溯核查工点修复工程	施工交通组织设计图	设计	黎峰	复核	胡发旺	审核	何益文	图号	S2-6
				黎峰		胡发旺		何益文	日期	2025.04

临时交通设施工程数量表

寻全高速设计回溯核查工点修复工程

序号	工程项目名称	左/右侧	设置项目/措施						备注
			照明灯具	施工警告灯	安全锥	水马	临时标志	交通维护人员	
			座	个	个	个	块	人	
1	公路临时交通设施		1.0	15	150	60	37	10	循环利用

编制：蔡峰　　复核：罗双红　　审核：